Załącznik nr 1 do
zapytanie ofertowego nr ZP/2026/03/0

JEDNOBIEGUNOWY SCHEMAT ZASILANIA STACJI SIERADZ 85 3 - 1493

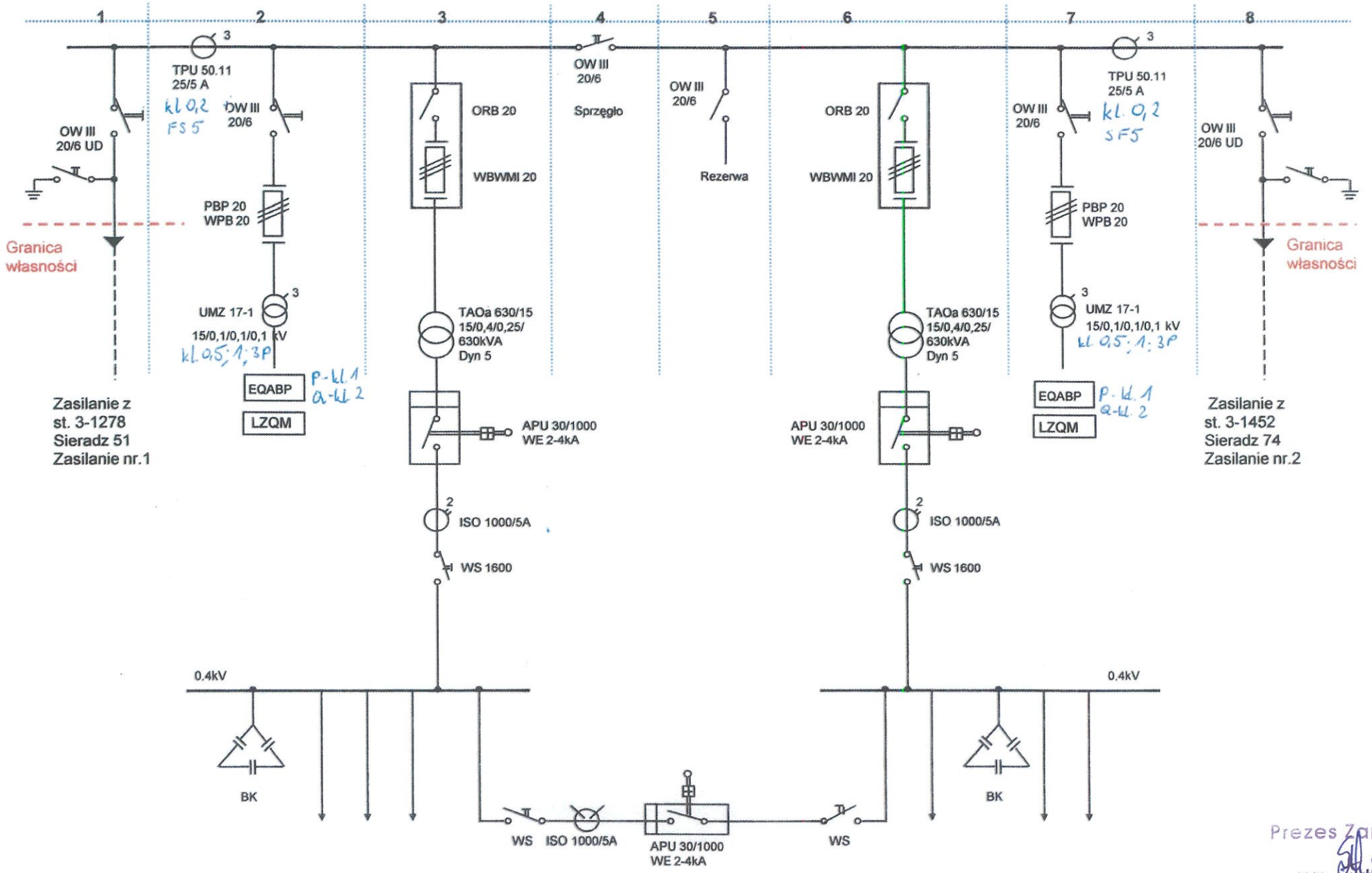

Prezes Zarządu
mgr Witold Sieraniak